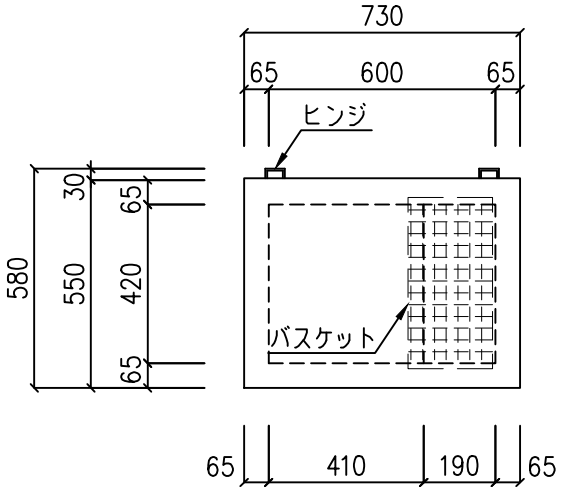

《　平面図　》

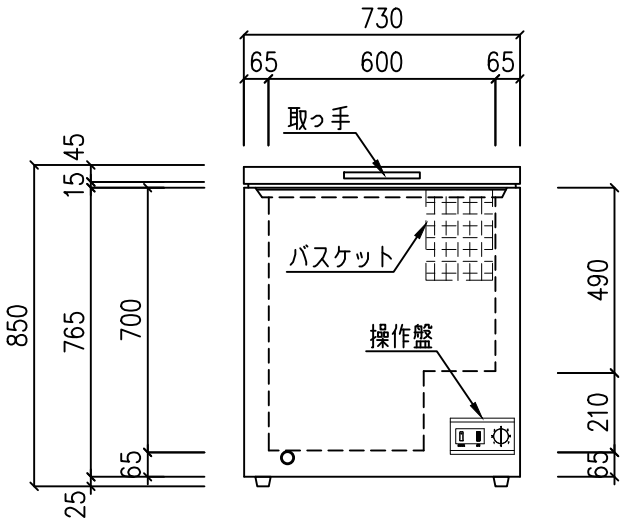

《　立面図　》

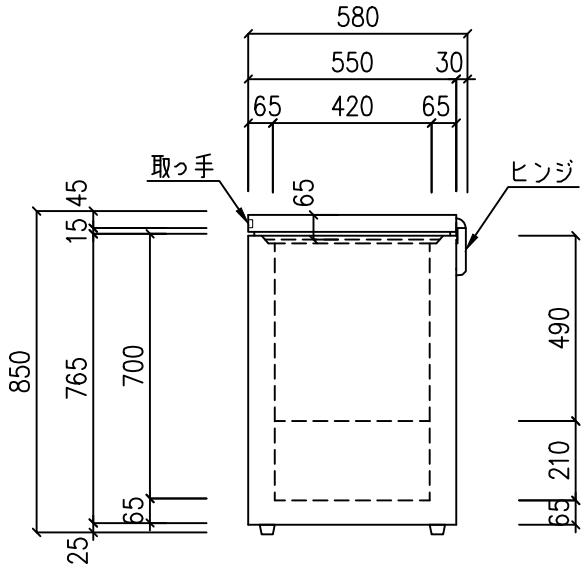

《　右側面図　》

仕　様

本体型式	SG−150　−40℃
外寸法	W730xD580xH850mm
内寸法	W600xD420xH700mm
内容量	155リットル
重　量	42kg
消費電力	1φ100V　50/60Hz　約110W
電源コード	約2.0m
鍵	ナシ
足	アジャスター付

付属品：霜取り用ヘラx1ヶ、バスケットx1ヶ

訂正	月日	備考	株式会社　ネツダン	営業所	捺印	年月日 28.04.04	名称 SG−150（チェストタイプ）	請番
						設計	縮尺 1/20	図番