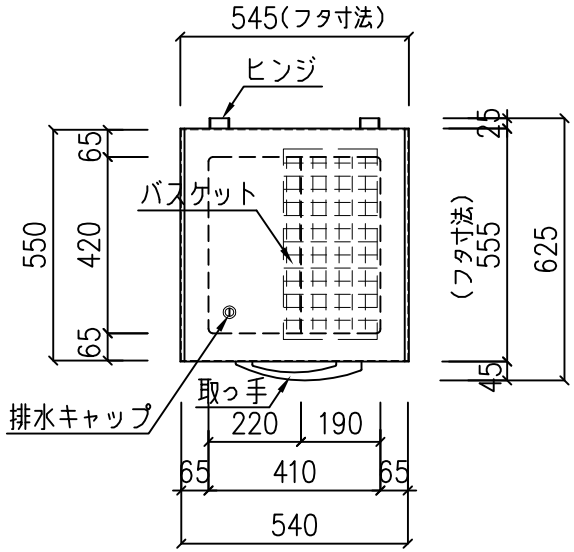

《　平面図　》

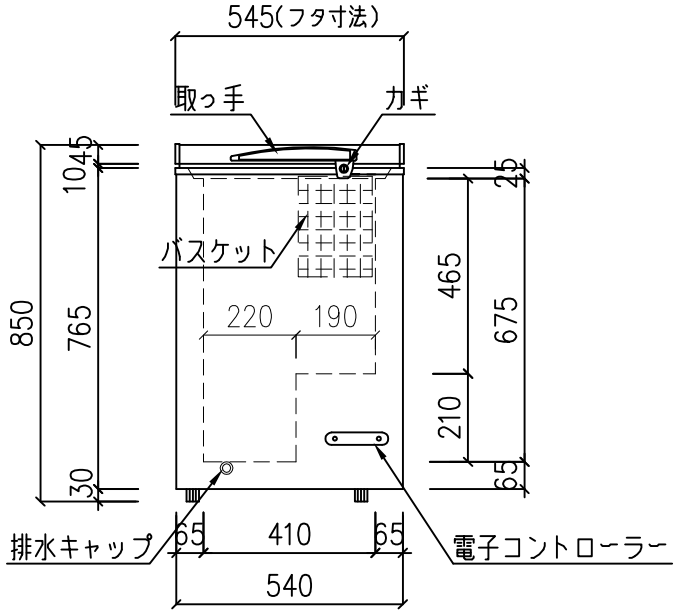

《　正面図　》

仕　様

本体型式	NSG−100
庫内温度	−40℃
外寸法	W545xD625xH850mm
内容積	98リットル
重　量	28ｋｇ
電　源	単相 100V（50/60Hｚ）
消費電力	121/130W
電源コード	2.0m
付属品	霜取り用ヘラx1ヶ、バスケットx1ヶ
鍵	鍵付
脚	アジャストボルト
冷　媒	R290（プロパン）

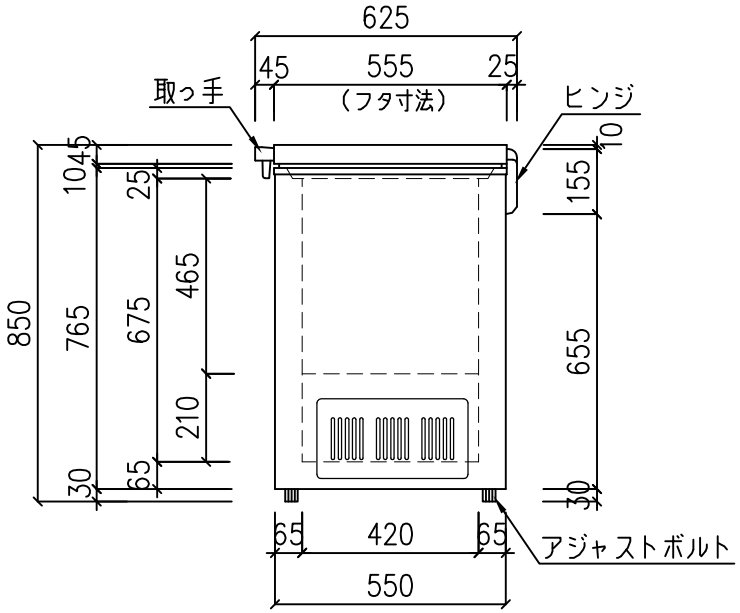

《　右側面図　》

訂正	月日	備考	株式会社　ネッダン	営業所	捺印	年月日 2023.12.09	名称 NSG−100（チェスト型フリーザー）	請番	
						設計	縮尺 1/20	図番	